Digital SmartHandle AX
Upright

15.11.21
65.51.990602

⚠ WARNUNG

- Durch fehlerhaft montierte und/oder programmierte Komponenten kann der Zutritt durch eine Tür versperrt bleiben. Für Folgen eines versperrten Zutritts wie Zugang zu verletzten oder gefährdeten Personen, Sachschäden oder Diebstahl haftet der Hersteller des SmartHandle AX nicht.
- Die eingesetzten Batterien können bei Fehlbehandlung eine Feuer- oder Verbrennungsgefahr darstellen. Die Batterien nicht aufladen, öffnen, erhitzen oder verbrennen.
- Gefährliche Stoffe – Verbrennungsgefahr: Enthaltene Lithium-Knopfzellen können in nur zwei Stunden zu schweren Verätzungen führen. Batterien außerhalb der Reichweite von Kindern aufbewahren. Wenn Batterien verschluckt oder von Kindern benutzt wurde, sofort ärztlich Hilfe in Anspruch nehmen.
- Nur Verwenden Sie nicht Sachen Batterietyp, Nur x1 CR2450 erlaubten.

HINWEIS

- Das Einsetzmodul darf nur für den ursprünglichen Zweck, das Öffnen und Schließen von Türen genutzt werden. Ein anderer Gebrauch ist nicht zulässig.
- Das SmartHandle AX darf nur in Verbindung mit einem Türbeschlag mit einem entsprechenden Frontschloss (DIN Schloss) kombiniert werden. Achten Sie auf die Kontrollmaßanleitung der Schlossverbinder (nach EN 179).
- Die Montage, Einrichtung und Bedienung muss durch eine dafür qualifizierte Fachperson erfolgen.
- Für Schäden durch fehlerhafte Montage oder Installation haftet der Hersteller des SmartHandle AX nicht.
- Führen Sie eigene Sicherheitsprüfungen durch und informieren Sie Simons Voss GmbH nicht. Beachten Sie bei Sicherheitsfreisetzung der Beschlagnuss, dass die Nuss nicht mehr in der Mitte zur Schließnocken oder zwischen Überfallen.
- Elektronische Bauteile nicht berühren oder mit Öl, Fette, Feuchtigkeit, Laugen oder Lösungsmittel in Berührung bringen.
- Die Elektronik darf nicht mechanisch belastet oder verdrehen/verbiegen/schlagen werden.
- Die Montage kann die Einsteckschlösser mit Kleinmuss schwergängig werden lassen (Verschleiß erhöht). Bei Verwendung von Einsteckschlössern mit Kleinmuss ist ggf. eine Prüfung durch den Schlosshersteller empfohlen.
- Zur Demontage bzw. zum Batteriewechsel ausschließlich das Montagewerkzeug verwenden, nicht Gewalt anwenden.
- Die Lines der Beschlagnuss dürfen nicht gequetscht oder zwischen Gehäuse quasiert sein. Andernfalls lässt sich der Beschlag evtl. nicht montieren.
- Die Lines der Beschlagnuss müssen vollständig in die Nut eingelegt sein. Vorsicht: Die Lines von Elmes Türen oder Schließzylinder aus Metall/Messing zwingend erforderlich.
- Die Montage, Einrichtung, technische Weiterentwicklungen können nicht ausgeführt und ohne Vorankündigung vorgenommen werden.
- Die Deutsche Sprachfassung ist die Originalbetriebsanleitung. Andere Sprachen sind Übersetzungen des Inhalts der Originalbetriebsanleitung.
- Lesen Sie die Anwendungen zur Installation, zum Einbau und zur Inbetriebnahme sowie die Montage- und Bedienungsanleitungen und zugehörige Anwendungen zur Inbetriebnahme und Wartung.
- Entsorgen Sie das Gerät nicht mit dem Hausmüll, sondern gemäß der Richtlinie 2012/19/EU des Europäischen Parlaments und des Rates über Elektro- Elektronikgeräte. Recycelen Sie defekte oder ausgediente Batterien gemäß der europäischen Richtlinie 2006/66/EG. Beachten Sie örtliche Vorschriften zum Recycelen von Produkten und Batterien. Wenden Sie die Verpackung einer ohnehinigen Wiederverwertung zu.

⚠ WAARSCHUWING

- Door fouttief geïnstalleerde en/of geprogrammeerde componenten kan de deuglang door een deur geblokkeerd blijven. Voor gevolgen van een gesloten deuglang tegenover tot gevaarden of personen in gevaar, materiële of andere schade of diebstal aansprakelijk is de fabrikant van de SmartHandle AX niet.
- De batterijen die worden gebruikt zuinen bij verkeerde behandeling tot brand of verbrandingsgevaar leiden. Deze batterijen mogen niet worden opgeladen, geopend, verhitten of verbrand.
- Gevaarlijke stoffen – Verbrandingsgevaar: Lithium knoopcellen kunnen in slechts twee uren tijd ernstige brandwonden veroorzaken. Batterijen buiten bereik van kinderen. Als het compartiment niet goed sluit, niet gebruiken en uit de buurt van kinderen houden. Bij inslikken of in mig dient van het lichaam Zoek medische hulp.
- Fastgemaakte Stoel wenkend type batterij, Gebruik alleen x1 CR2450.

NOTE

- Een SmartHandle mag alleen voor het beoogde gebruik, het openen en sluiten van deuren, gebruikt worden. Een anderszins gebruik is niet toegestaan.
- De SmartHandle AX mag alleen in combinatie met een deurbeslag met een verbindingsnoenstuk (DIN-Kast) gecombineerd worden. Neem de Controlemaatbeschrijving van de producent van het slot (overeenkomstig EN 179) in acht.
- De montage, de programmering en het ingebruikgebruiken moeten door een uitgebeeld wonder dient deskundigen.
- Voor de schade door fouttief uitgevoerde montage of installatie is Simons Voss Technologies GmbH aansprakelijk.
- Voeren zo zegen veiligheidscontrolg. Voor bescheiding is Simons Voss Technologies GmbH niet aansprakelijk. Bij vrijgeven van de nokaansluiting dient de nok niet meer in de middelpunt van de cilinder of tussen de nokken.
- Elektronische delen niet aanraken of met olie, vet, vocht, bijtende substanties of water in verbinding brengen.
- De Elektronica mag niet mechanisch belast worden of op een andere manier gebogen/geslagen worden.
- De montage kan bij insteksloten niet een lichte nokslag veroorzaken (in geval van nokt mechanisch beweren, anders verlezd de deurkrui zich precies in de nok).
- Voor demontage of verwisseling van batterijen uitsluitend het montagegereedschap van Simons Voss gebruiken.
- De lijnen van de beslagnuss moeten volledig in het verlaat maaien verlezd zijn. Anders niet mogelijk mit gemontage. Voorzichtig: Bij gebruik van Elmes deuren of sluitcilinders van metal/messing zwingend erforderlich.
- De installatie, de technische Weiterentwicklungen können nicht aangepast und ohne Ankündigung vorgenommen werden.
- De Deutsche Sprachfassung ist die Originalbetriebsanleitung. Andere Sprachen sind Übersetzungen des Inhalts der Originalbetriebsanleitung.
- Lesen Sie die Anwendungen zur Installation, zum Einbau und zur Inbetriebnahme sowie die Montage- und Bedienungsanleitungen und zugehörige Anwendungen zur Inbetriebnahme und Wartung.
- Entsorgen Sie das Gerät nicht mit dem Hausmüll, sondern gemäß der Richtlinie 2012/19/EU des Europäischen Parlaments und des Rates über Elektro-Elektronikgeräte. Recycelen Sie defekte oder ausgediente Batterien gemäß der europäischen Richtlinie 2006/66/EG. Beachten Sie örtliche Vorschriften zum Recycelen von Produkten und Batterien. Führen Sie die Verpackung einer ohnehinigen Wiederverwertung zu.

⚠ WARNING

- Incorrectly installed and/or programmed components can cause the door leaf to be blocked by the door frame. The manufacturer of the SmartHandle AX is not liable for the consequences of blocked access such as access to injured or endangered persons, material damage or theft or other damage.
- The batteries used may cause a fire or burn hazard if handled incorrectly. Do not recharge, open, heat, burn or short-circuit these batteries.
- Hazardous substances – Burn hazard: Contained lithium button cell batteries may cause severe injuries/death within only two hours. Keep children away from batteries. If battery compartment doesn't close properly, don't use and keep children away. If swallowed or swallowed/inhaled, body contact, seek medical help.
- Do not use other than specified in the incorrect battery type. Only use in CR2450.

NOTICE

- Use the SmartHandle AX only for the intended purpose: opening and closing doors. No other use is permitted.
- SmartHandle must be combined with a self-locking panel, lock to guarantee the function. Please observe the lock manufacturer's Dimension Control Conformity as per EN 179).
- Only trained specialists may carry out installation and programming or commissioning and operation.
- Simons Voss Technologies GmbH accepts no liability for any damage caused by incorrect fitting or installation.
- Perform your own safety inspections. Simons Voss Technologies GmbH accepts no liability for any damage caused. Observe safety instructions and risk:
- Avoid mounting near switching power supplies or metallic surfaces.
- Do not touch electronic components with oil, grease, moisture, lye or solvents or contact with oil, paint, moisture, alkali or acids.
- The electronics must not be subject to mechanical stress or damaged or bent.
- It may be difficult to install on mortise locks with a retaining nut. Never modify the retaining nut as it will no longer fit properly otherwise.
- The lines of the beslagnuss must be completely inserted into the release. Otherwise it may not be possible to install the fitting.
- Use only the mounting tool provided for disassembly or the case of the mortise cylinder, a loose lubricant or locking cylinder must be installed.
- Modifications or further technical developments cannot be excluded and are not announced in advance.
- The German language version is the original instruction manual. Other languages (,Wolfrip in the contract language) are translations of the original instruction manual.
- Read and follow all installation, installation, and commissioning instructions. Pass these instructions and any maintenance instructions to the user.
- Do not dispose of the device in the household waste, but according to the directive (part for electronic waste as per European Directive 2012/19/EU). Recycle defective or used batteries in line with European Directive 2006/66/EC. Observe local regulations on recycling products and batteries. Take the packaging to an environmentally responsible recycling point.

⚠ AVERTISSEMENT

- Une erreur de montage et/ou de programmation d'un composant peut empêcher le verrouillage de la porte. Toute autre utilisation est interdite. Le fabricant du SmartHandle AX ne saurait être responsable du fait des conséquences d'un accès bloqué, tel qu'un accès à des personnes blessées ou en danger, dommages matériels ou autres dommages ou vol.
- Les batteries utilisées peuvent provoquer un incendie ou des brûlures en cas de mauvaise manipulation. Ne pas charger, ouvrir, chauffer, brûler ou court-circuiter ces piles.
- Substances dangereuses – Risque de brûlures: Les piles boutons au lithium contenues peuvent causer des blessures graves en seulement deux heures. Gardez les piles hors de portée des enfants. Si le compartiment ne se ferme pas correctement, ne pas utiliser et garder hors de portée des enfants. En cas de ingestion ou de ingestion/inhalation, consulter un médecin. Contact avec le corps, chercher de l'aide médicale.
- Risque d'explosion de la pile en mauvais type de batterie. Utilisez uniquement des CR2450.

NOTE

- Le SmartHandle doit être utilisé qu'aux fins prévues, à savoir l'ouverture et la fermeture de portes. Toute autre utilisation est interdite.
- Afin de garantir un fonctionnement optimal, le SmartHandle doit être combiné à un pêne dormant verrouillant (DIN Lock). Respectez le contrôle de conformité du fabricant (selon la norme EN 179).
- Le montage, la programmation et le remplacement des piles doivent être effectués par des spécialistes qualifiés.
- Simons Voss Technologies GmbH décline toute responsabilité pour les dommages occasionnés par un montage ou une installation erronée.
- Effectuez vous-même des contrôles de sécurité et informez Simons Voss GmbH. Simons Voss Technologies GmbH décline toute responsabilité pour les dommages occasionnés. Respectez les consignes de sécurité de la percussion.
- Ne pas monter à proximité d'alimentations à découpage ou de surfaces métalliques.
- Ne pas mettre électroniques/ses pièces en contact avec de l'huile, de la graisse, de l'humidité, de la lessive ou des solvants.
- Le circuit électronique ne doit pas être soumis à des pressions mécaniques ou être endommagé ou tordu.
- Le montage de la SmartHandle peut s'avérer difficile en présence de pênes dormants à ergot. Ne modifiez jamais le pêne dormant à ergot, sinon il ne sera plus correctement fixé.
- Les lignes du montage ne se peuvent pas être pincées ou coincées. Sinon, cela empêcherait le bon ajustement du boîtier de montage de SmartHandle.
- Les lignes des trous de fixation de la carte doivent être parallèles verticalement. Si le cas contraire, il ne sera pas possible d'installer la carte.
- Utiliser uniquement le tournevis fourni pour le montage et le démontage. Si vous utilisez un cylindre de porte en métal/laiton, veillez à ne pas utiliser de lubrifiant ou de cylindre de verrouillage.
- L'éventuelle ouverture inférieure doit rester ouverte. Le remplir, il en résulterait un dysfonctionnement du système de fermeture de porte.
- Rien n'exclut des modifications supplémentaires techniques, ainsi ne sera donc communiqué.
- La version en langue allemande est la version originale. Les autres langues (,Wolfrip in the contract language) sont des traductions des instructions d'origine.
- Lisez et suivez toutes les instructions d'installation, d'installation et de mise en service. Transmettez ces instructions et toutes les instructions de maintenance à l'utilisateur.
- Ne pas jeter l'appareil avec les ordures ménagères mais dans un point de recyclage conformément à la directive 2012/19/UE du Parlement européen et du Conseil. Recyclez les piles défectueuses ou usagées conformément à la directive européenne 2006/66/CE. Respectez les consignes locales des piles. Recyclez l'emballage d'une manière écologique.

⚠ ATTENZIONE

- Un componente montato e/o programmato in modo difettoso, l'accesso al deuglang su porta può restare bloccato. La Simons Voss Technologies GmbH non risponde delle conseguenze di un accesso bloccato, per esempio nel caso di persone ferite o in pericolo, danni materiali o altri danni o furto o altro.
- Le batterie utilizzate possono causare un pericolo di incendio o combustione in caso di utilizzo scorretto. Non ricaricare, aprire, riscaldare, bruciare o cortocircuitare queste batterie.
- Sostanze pericolose – Pericolo di ustioni: La celle a bottone al litio possono causare gravi lesioni/morte in soperna due ore. Tenere le batterie lontano dalla portata dei bambini. Se il vano batterie non si chiude bene, non usare e tenere lontano dai bambini. In caso di ingestione o in qualsiasi parte del corpo contattare un medico.
- Rischio di esplosione se la batteria è scarica di un tipo di batteria non corretto. Utilizzare solo in CR2450.

NOTA

- La SmartHandle può essere utilizzata esclusivamente per lo scopo previsto: apertura e chiusura delle porte. Qualsiasi altra applicazione non è consentita.
- Per garantirne la piena funzionalità, la SmartHandle va abbinata a una serratura ambientale autorizzata (serratura SVT). Osservare le dichiarazione di conformità del produttore della serratura (secondo la norma EN 179).
- Il montaggio, la programmazione e la sostituzione delle batterie devono avvenire solo ad opera di personale specializzato e addestrato.
- Simons Voss Technologies GmbH non si assume alcuna responsabilità per danni ad un montaggio o un installazione errati.
- La funzione è a sopravvio rischio e pericolo. Simonsvoss Technologies GmbH non si assumono responsabilità in caso di danni. Osservare gli avvisi di sicurezza del deguaio.
- Evitare il montaggio in prossimità di alimentatori a commutazione o superfici metalliche.
- Non può essere toccato/ne/ai componenti a contatto con olio, vernici, umidità, residuo alcaline e acidi.
- Il circuito elettronico non può essere meccanicamente sollecitato o danneggiato o in altro modo.
- In caso di serrature ad incastro può essere difficile montare la SmartHandle a causa del dado di ritenuta. Non modificare mai il dado di ritenuta, altrimenti il perno di ricezione, perché altrimenti la maniglia non avrà più una guida precisa.
- Le linee del beslagnuss devono essere completamente inserite nella scanalatura. Altrimenti il montaggio di Simonsvoss.
- Le linee dei fori di montaggio e dei qualsiasi devono essere parallele verticalmente. Se il contrario, non sarà possibile installare la scheda.
- Utilizzare solo il montaggio e per la chiave di sicurezza.
- L'eventuale apertura inferiore deve rimanere da vernipite. In caso di variante, il montaggio di Simonsvoss non è più possibile.
- Non è escluso modifiche supplementari tecnici, anche senza dare comunicazione.
- La versione in lingua tedesca è il manuale di istruzioni originale. Altre lingue traduzione nella lingua del contratto (,wolfrip) sono traduzioni dello istruzioni originali.
- Leggete e seguite tutte le istruzioni di installazione, installazione e messa in funzione e consegnate queste istruzioni o tutte le istruzioni di manutenzione.
- Il dispositivo non va smaltito fra i rifiuti domestici, ma conferito presso un centro di riciclaggio secondo la direttiva 2012/19/UE del Parlamento e del Consiglio Europeo (Direttiva RAEE). Riciclare le batterie guaste o esaurite ai sensi della Direttiva Europea 2006/66/CE. Osservare le disposizioni locali in materia di riciclaggio di prodotti e batterie. Portare l'imballaggio presso un centro di raccolta a fini del riciclaggio ecologico.

Funkemissionen

	Frequenzen	Max. Sendeleistung
SRD	868,0–868,6 MHz	<25 mW ERP (Frühwarnung)
RFID	13,560000–13,560750 MHz	10x dBµA/m (3 m Entfernung)
Ausstattungsvariante		
SRD	868,070–868,820 MHz	<25 mW ERP
BLE	2402–2480 MHz	2,5 mW

EU-Konformitätserklärung

Hiermit erklärt die Simonsvoss Technologies GmbH, dass der Artikel S2.1 ZA.1 mit den folgenden Bestimmungen:
- 2014/30/EU „Elektromagnetische Verträglichkeit"
- 2014/35/EU „Niederspannungsrichtlinie"
- 2014/53/EU „RED"
- 2011/65/EU „RoHS"
- sowie der Verordnung (EU) 1907/2006 „REACH"

übereinstimmt. Der vollständige Text der Konformitätserklärung ist unter der folgenden Internetadresse verfügbar: https://www.simons-voss.com/de/zertifikate.html.

Radio emissions

	Frequencies	Max. transmission power
SRD	868,0–868,6 MHz	25 mW ERP (Early Warning)
RFID	13,560000–13,560750 MHz	10x dBµA/m (3 m distance)
Depending on equipment		
SRD	868,070–868,820 MHz	<25 mW ERP
BLE	2402–2480 MHz	2,5 mW

Declaration of conformity (EU/UK)

The company Simonsvoss Technologies GmbH hereby declares that article S2.1 ZA.1 with the following provisions:
- 2014/30/EU „Electromagnetic compatibility"
- 2014/35/EU „Low voltage directive"
- 2014/53/EU „RED"
- 2011/65/EU „RoHS"
- and regulation (EU) 1907/2006 „REACH"

are in accordance. The full text of the declaration of conformity is available at the following internet address: https://www.simons-voss.com/de/certificates.html.

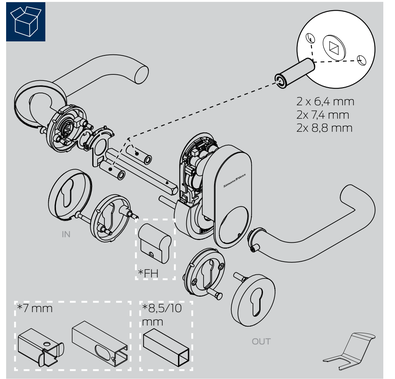

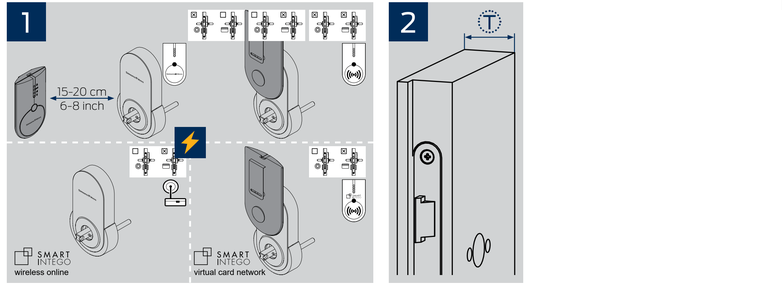

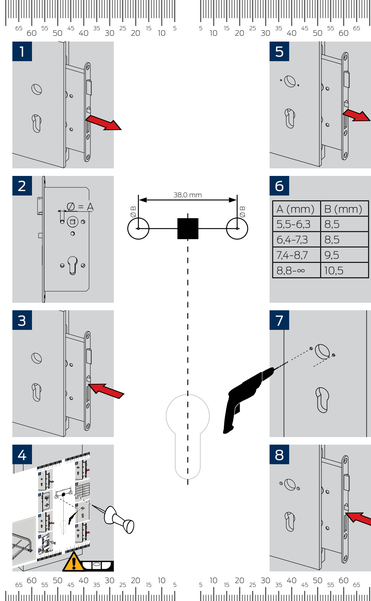

A (mm)	B (mm)
5,5–6,3	8,5
6,4–7,3	8,5
7,4–8,7	9,5
8,8–∞	10,5

© Simons-Voss Technologies GmbH | Feringastraße 4 | 85774 Unterföhring | +49 99 228 333 | support-simonsvoss@allegion.com | www.simons-voss.com

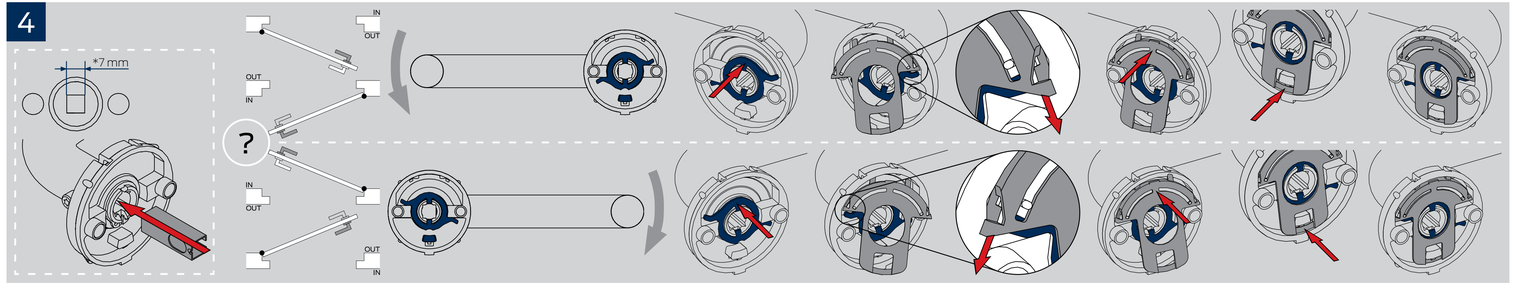
4
*7 mm
IN
OUT
OUT
IN
?
IN
OUT
OUT
IN

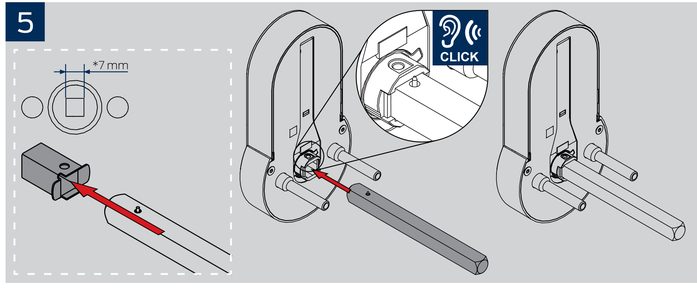
5
*7 mm
CLICK

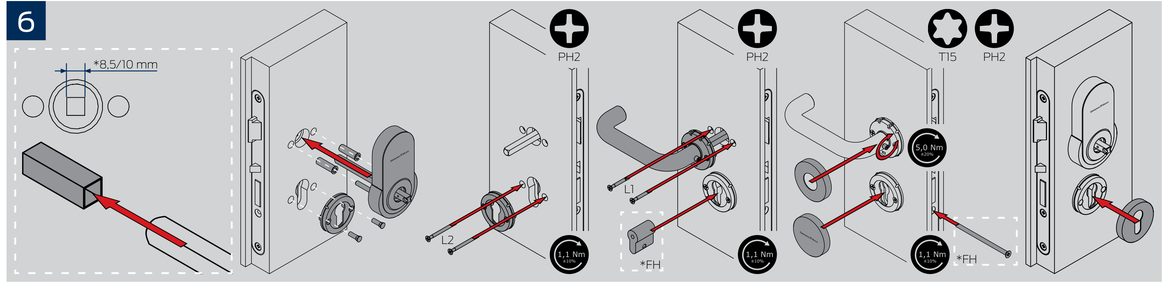
6
*8,5/10 mm
PH2
PH2
T15
PH2
L1
L2
5,0 Nm
1,1 Nm
*FH
1,1 Nm
*FH
1,1 Nm

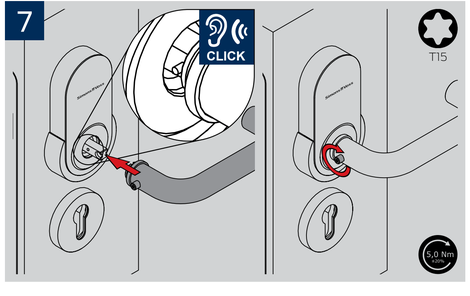
7
CLICK
T15
5,0 Nm

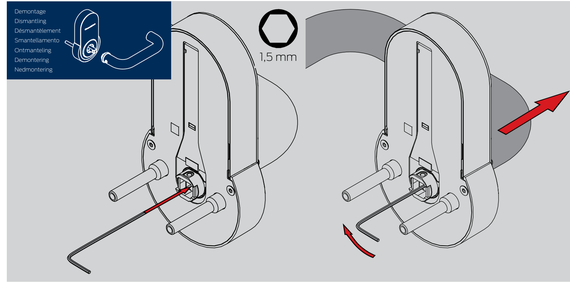
Demontage
Dismantling
Désmantèlement
Smantellamento
Ontmanteling
Demontering
Nedmontering
1,5 mm